**प्रकरण - २ (मॅन्युअल -१)**
**संचालक (माहिती तंत्रज्ञान)**
**संस्थेची कार्ये व कर्तव्ये यांचे तपशील**

**१.माहिती तंत्रज्ञान विभागाची आवश्यकता**

बृहन्मुंबई महानगरपालिका ही भारतातील सर्वात मोठी स्थानिक संस्था आहे. सन २०११ च्या जनगननेनुसार महानगरपालिका १,२४,३२,८३० च्यावर लोकसंख्येला सेवा सुविधा पुरविते. महानगरपालिकेत अंदाजे १,१५,००० कर्मचारी कार्यरत आहेत. मुंबई महानगरपालिकेत मुंबई मध्ये विभागवार पसरलेली सुमारे 24 विभाग व विभिन्न स्वरुपाची संलगित अशी 40 खाती आहेत.

महानगरपालिकेने प्रमुख ई-गर्व्हर्नस प्रकल्प प्रणालीचा अवलंब केला आहे. ज्यामुळे महानगरपालिका नागरिकांना सोयीस्कर व प्रतिसादात्मकतेने फक्त सेवा पुरविण्यास मदत होणार नसून त्यामुळे कार्यक्षमता वाढून परिणामी वेळ व मूल्य यामध्ये लक्षणीय बचत होईल.

अश्याप्रकारे महानगरपालिकेत नागरिकांना अधिक चांगल्या सेवा सुविधा, सुयोग्य नियंत्रण व देखरेख ठेवता येईल. तसेच कस्टमर रिलेशनशिप मॅनेजमेंट (सीआरएम) च्या माध्यमातून सर्वसामान्य नागरिकांना देण्यात येणारा सोयी सुविधेच्या दर्जात भरीव व दृश्यमान बदल दिसून येईल.

मनपाची उद्दीष्टयेः-

1. नागरिकांना जलद, सुलभ सेवा (कधीही/कुठेही/ 24*7) पध्दत
2. अधिक चांगली निरिक्षण प्रणाली.
3. सुधारित नियोजन व नियंत्रणासाठी माहिती प्रणाली

महानगरपालिकेने संस्थागणिक एकत्रित ईआरपी (इंटरप्रायजेस संशोधन नियोजन) प्रणाली तयार केली आहे . ज्यामध्ये खालील मॉडयूल्स (विभांगाचा) समावेश आहे.

1. वित्त
2. साधन सामुग्री व्यवस्थापन
3. मानव संसाधन
4. फ्लॉट मॅनेजमेंट
5. मालमत्ता व्यवस्थापन
6. प्रकल्प प्रणाली
7. विभाग व्यवस्थापन व नागरिकांचे पोर्टल

इतर प्रमुख प्रणाली

1. जीपीएस/जीपीआरएस वर आधारित वाहन मागोवा प्रणाली
2. बायोमेट्रीकवर आधारित प्रवेश नियंत्रण प्रणाली
3. जीओग्राफीकल इन्फर्मिशन सिस्टिम
4. ऍटो डीसीआर
5. भांडवली मूल्य आधारित करप्रणाली
6. जकात
7. ऍक्वा

खालील विद्यमान अनुप्रयोग परत संरचित करण्यात आले आहेत.

1. ऍक्वा- जलदेयके प्रणाली

वरील सर्व अनुप्रयोगांना (applications) समर्थन देण्यासाठी वरळी येथे केंद्रीत माहिती केंद्र तसेच क्लांउड वर आधारित "आपत्ती पुर्नप्राप्ती साईट" ची स्थापना केली आहे.

महानगरपालिकेने सन 2014 मध्ये नागरिकांना अधिक चांगल्या प्रकारे सेवा पुरविण्यासाठी व नागरिकांचे जीवनमान उंचविण्यासाठी सुधारित दृष्टीकोन अवलंबला आहे. या सुधारित दृष्टीकोनाच्या सर्मथनार्थ मनपाने सन 2013-14 व सन 2014-15 मध्ये अंदाजे रु. 96 कोटीची गुतंवणूक केली आहे. परिणामी माहिती तंत्रज्ञान विभागाच्या मालमत्तेत नाटयमयरित्या वाढ झालेली आहे. उदा.

डेटा सेंटर व दूरस्थ स्थानातील हार्डवेअर, सॉफ्टवेअर व पायाभूत सुविधा नजीकच्या काळात दोन मूलभूत कारण्यासाठी माहिती तंत्रज्ञानच्या पुढाकाराने गुंतवणूक चालू असेल.

1. माहिती तंत्रज्ञानाच्या मालमत्तेच्या आधारासाठी व सुस्थितीत ठेवण्यासाठी.
2. नवीन व्यवसायिक गरजा भागविण्यासाठी आयटीच्या मालमत्तेत वाढ करणे.

योग्यवेळी माहिती संपर्क तंत्रज्ञानाच्या पुढाकारांची यशस्वी अंमलबजावणी संस्थेस अधिक ग्राहकाभिमुख बनविते. यातून निभावून नेण्यासाठी महानगरपालिकेने माहिती तंत्रज्ञान्य व्यवस्थापन विकसित केले आहे, जे संकल्पना प्रक्रिया, समन्वय, अंमलबजावणी, प्रशिक्षण, विविध अनुप्रयोगांची देखभाल व बदल व्यवस्थापित करु शकेल.

तंत्रज्ञानामध्ये वेगाने बदल होत असल्याने व नागरिकांच्या अपेक्षा सतत वाढत असल्याने मनपास त्यांच्या प्रणालीचे सतत निरिक्षण करणे व प्रणाली अद्यावत करणे आवश्यक आहे.

अशा प्रकारे माहिती तंत्रज्ञान विभाग हा मनपाचा आधारस्तंभ असून दैनंदिन व्यवहाराचा अविभाज्य भाग आहे. त्यामुळे उपरोक्त माहिती तंत्रज्ञान विभागाच्या मालमत्तेचे व्यवस्थापन करण्यासाठी मनपास भविष्यात माहिती तंत्रज्ञानासाठी पूर्ण विभाग स्थापन करणे अत्यंत निकडीचे ठरेल.

2. माहिती तंत्रज्ञानातर्फे राबविण्यात येणारे उपक्रमः-

खालील यादीत नमूद केलेले उपक्रम जे माहिती तंत्रज्ञान विभागाने राबविणे गरजेचे आहे. ही यादी प्रचलित गरजांवर आधारित आहे.

- वेबसाईट समन्वय
- डेटा सेंटर ऑपरेशन व मेंटेनन्स
- नेटवर्कींग कम्युनिकेशन, इंटरनेट व नेटवर्क सेक्युरिटिज
- डेटा बेस व्यवस्थापन व इंर्न्फामेशन सेक्युरिटिज (माहिती सुरक्षा)
- ई-मेल व्यवस्थापन
- हार्डवेअरची खरेदी व परुफॉर्मन्स मॉनिटरिंग कॉन्ट्रॅक्ट ऍडमिनिस्ट्रेशन
- ईआरपी ऍप्लीकेशनचे व्यवस्थापन, सीपीडब्लूएम, फिको, एचआर, एमएम, एफएम, पीएस, आरई इ.
- इतर कार्यपध्दतींचे व्यवस्थापन- वाहन मागोवा प्रणाली
- भौगोलिक माहिती प्रणाली (GIS), बायोमेट्रीक ऍक्सेस प्रणाली
- विभाग कार्यालये आणि इतर महत्त्वाची मनपा ठिकाणे येथील माहिती तंत्रज्ञान सेवांचे नियोजन
- सिस्टिम ऑडिट

**संस्थेचा आलेख**

## माहिति तंत्रज्ञान विभाग - आयडीएम कर्मचारी वृंद

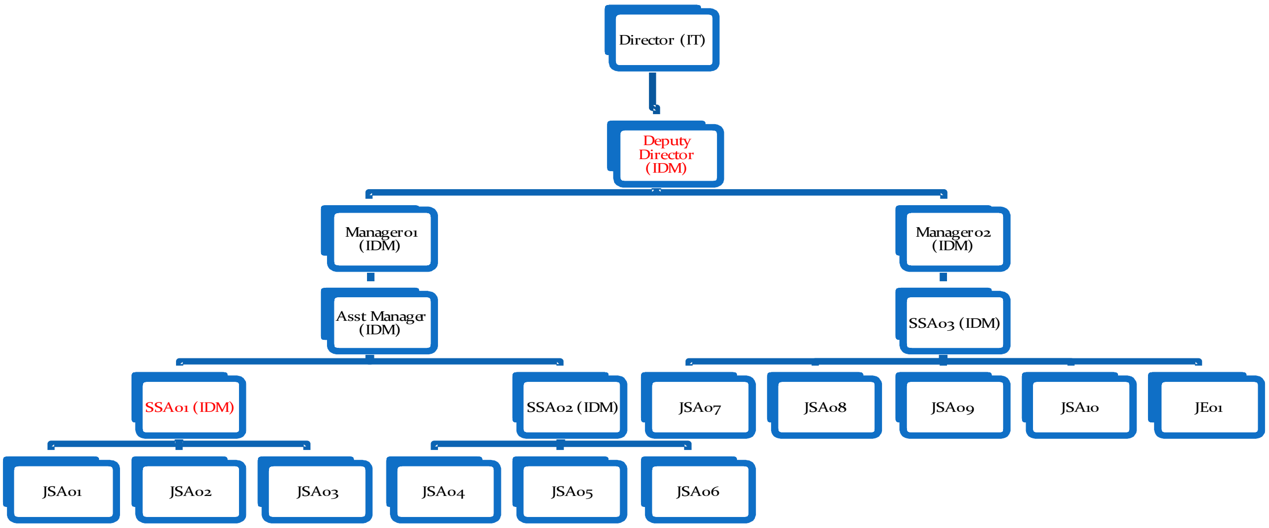

# माहिती तंत्रज्ञान विभाग - एडीएम कर्मचारी वृंद

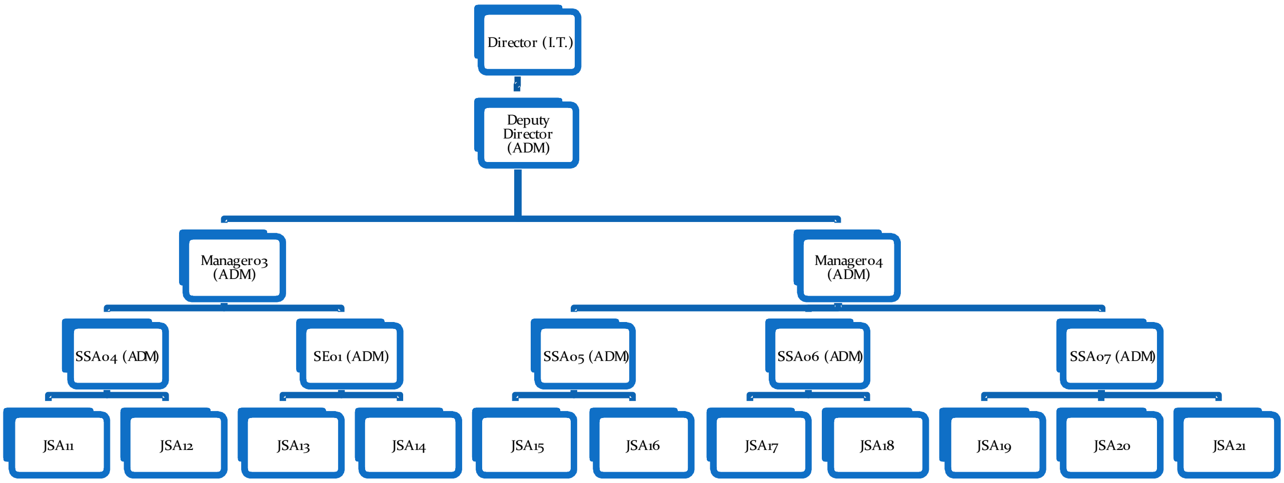
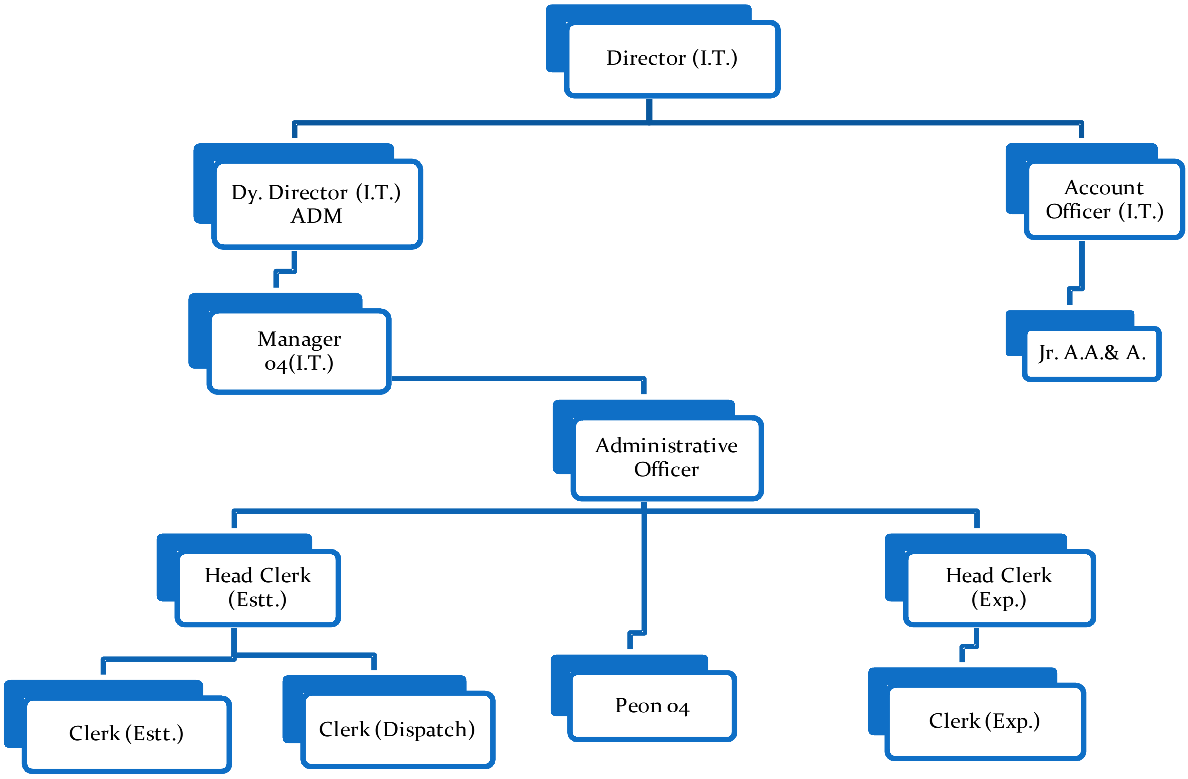
## माहिती तंत्रज्ञान विभाग - प्रशासकीय कर्मचारी वृंद